T.I.S АРМАТУРА

PN 10 - Art. A020 TIS1
PN 16 - Art. A021 TIS1

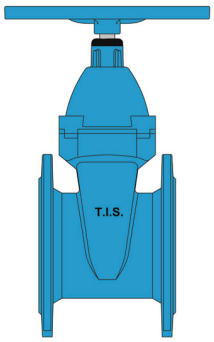

ЗАДВИЖКА КЛИНОВАЯ ФЛАНЦЕВАЯ С ПРОРЕЗИНЕННЫМ КЛИНОМ PN10/16 КОРОТКАЯ

ПРИМЕНЕНИЕ:
Подача и распределение воды, обработка сточных вод.

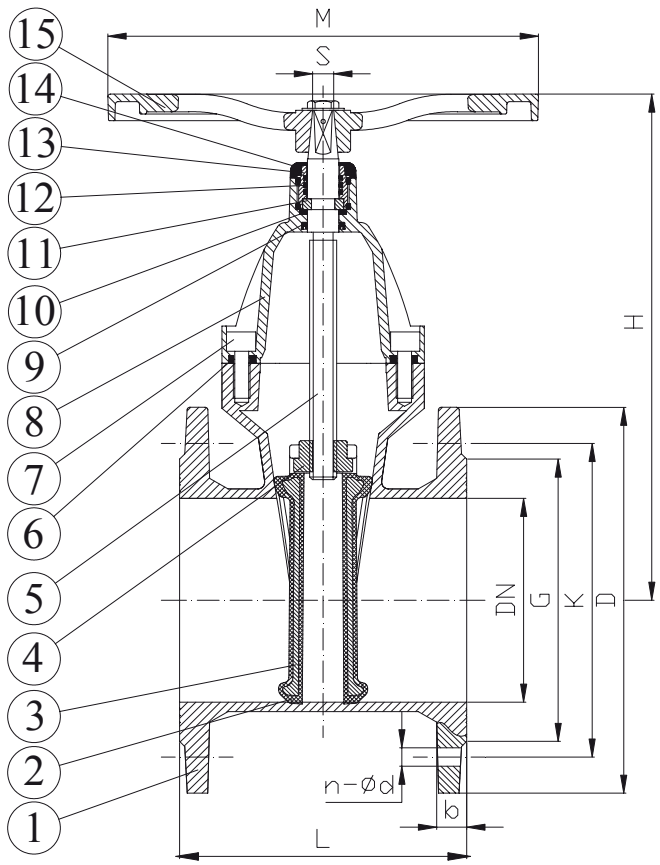

СТАНДАРТНОЕ ИСПОЛНЕНИЕ	EN 1171 EN 1074-1 ed EN 1074-2
ВНЕШНИЙ ВИД:	EN 558-1 Serie14
ФЛАНЦЫ:	EN 1092-2
ПРОТЕСТИРОВАНО:	EN 12266
РАБОЧАЯ ТЕМПЕРАТУРА.:	EPDM ≤ 70°C

	ДЕТАЛЬ	*МАТЕРИАЛЫ*
1	КОРПУС	GJS 500
2	КЛИН	ПОКРЫТ РЕЗИНОЙ EPDM
3	КЛИН (ТЕЛО)	GJS 500
4	ШТОКОВАЯ ГАЙКА	ЛАТУНЬ
5	ШТОК	НЕРЖАВЕЮЩАЯ СТАЛЬ AISI 420
6	ПРОКЛАДКА ДЛЯ БОЛТОВ	РЕЗИНА EPDM
7	ВИНТ (БОЛТ)	ВОРОНЕНАЯ СТАЛЬ
8	КРЫШКА	GJS 500
9	МАНЖЕТНОЕ УПЛОТНЕНИЕ	РЕЗИНА NBR
10	ГРЯЗЕСЪЕМНОЕ КОЛЬЦО	ПОЛИВИНИЛХЛОРИД
11	УПОРНОЕ КОЛЬЦО	ЛАТУНЬ
12	УПЛОТНИТЕЛЬНЫЕ КОЛЬЦА	РЕЗИНА NBR
13	ПОДШИПНИК	ЛАТУНЬ
14	ПЫЛЬНИК	РЕЗИНА NBR
15	ШТУРВАЛ	GJS 500

DN	G	K		D		L	H	n-ød		b	M	S	W (kg)
		PN10	PN16	PN10	PN16			PN10	PN16				
40	84	110	110	150	150	140	203	4-19	4-19	19	200	14	8
50	98	125	125	165	165	150	203	4-19	4-19	19	200	14	9
65	118	145	145	185	185	170	223	4-19	4-19	19	254	17	12
80	132	160	160	200	200	180	250	4-19	8-19	19	254	17	14
100	156	180	180	220	220	190	286	8-19	8-19	20	315	19	20
125	184	210	210	250	250	200	313	8-19	8-19	20	315	19	24
150	211	240	240	285	285	210	374	8-23	8-23	22	315	19	33
200	260	295	295	340	340	230	483	8-23	12-23	22	406	24	51
250	319	350	355	395	405	250	607	12-23	12-28	22	500	27	78
300	370	400	410	445	460	270	620	12-23	12-28	25	500	27	108

АНТИКОРОЗИЙНАЯ ЗАЩИТА:
Все чугунные поверхности покрыты эпоксидной смолой небесноголубого цвета, толщиной минимум 250µm.